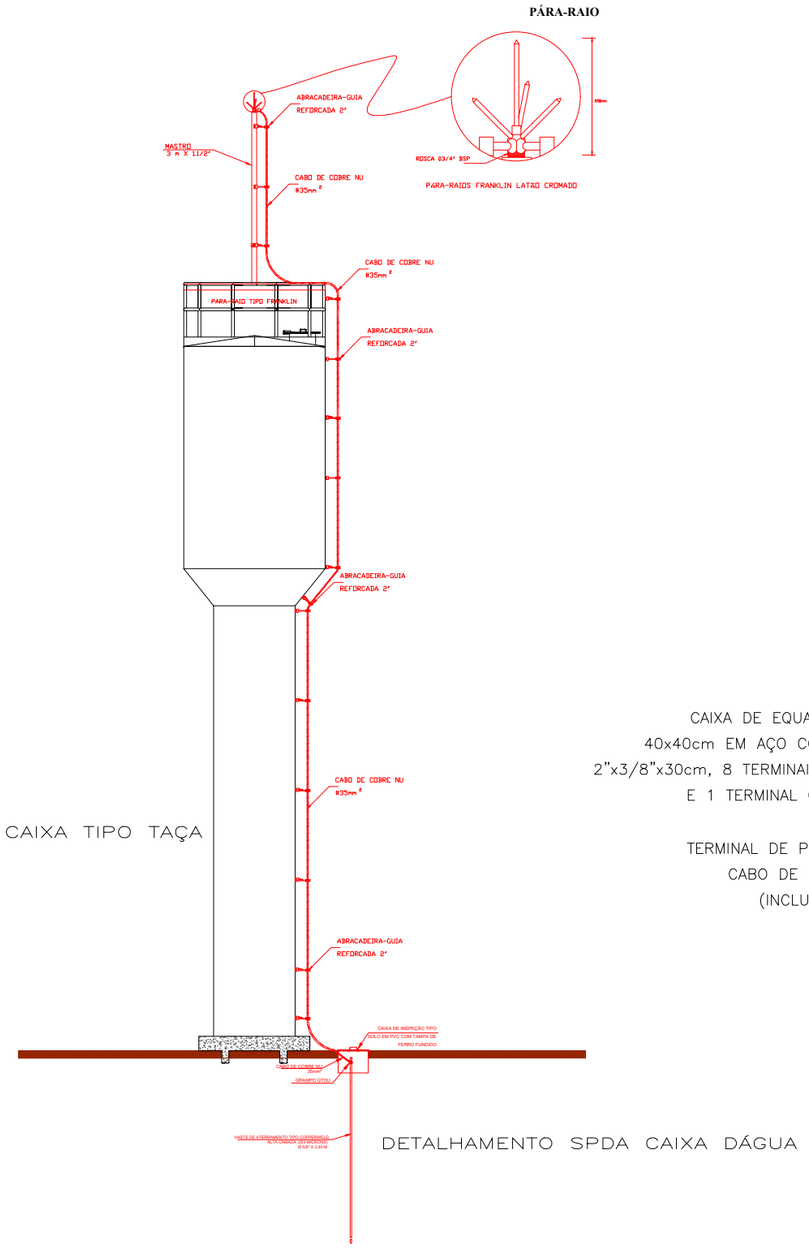

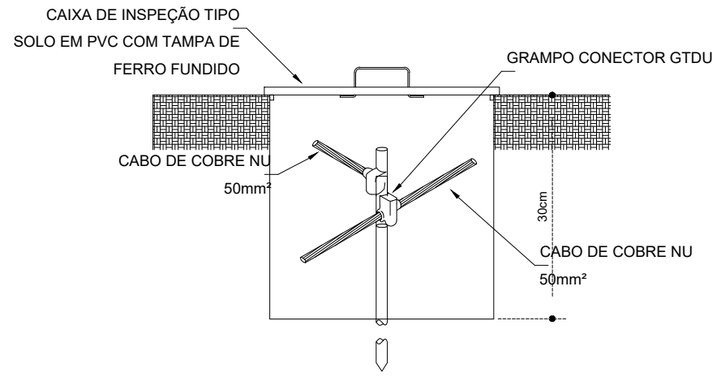

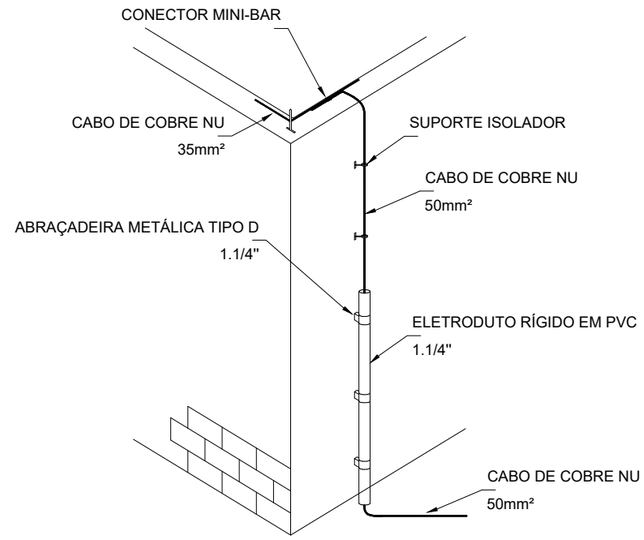

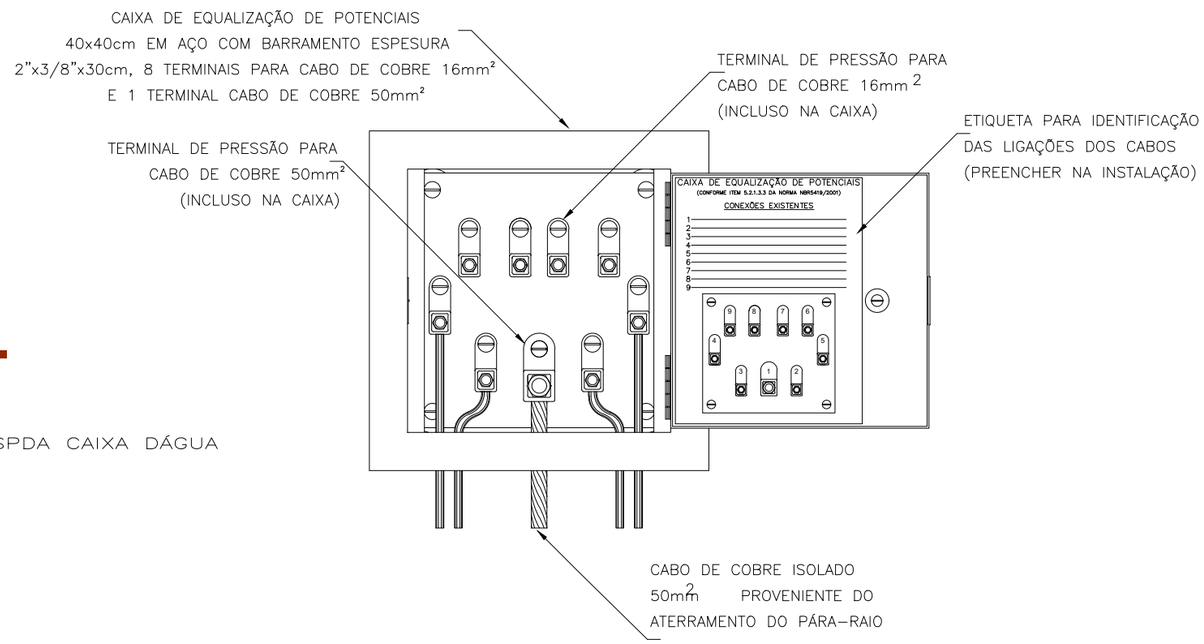

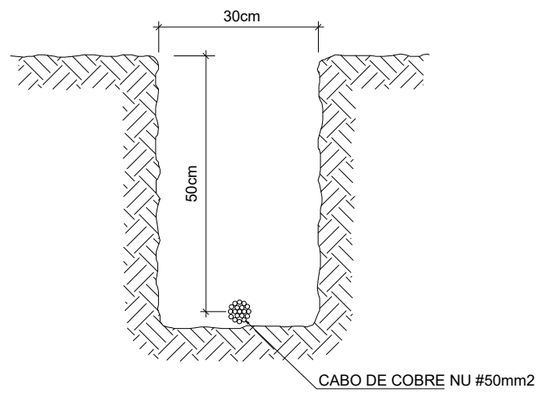

DETALHAMENTOS SPDA

SEM ESCALA

PREFEITURA MUNICIPAL DE VÁRZEA GRANDE — Mais por Você. Mais por Várzea Grande.	PREFEITURA MUNICIPAL DE VÁRZEA GRANDE Av. Castelo Branco, Espaço Municipal, 2500 - Centro Sul, Várzea Grande/MT CEP 78125-700 - Fone/Fax: 65 3688 8000 LOCALIZAÇÃO: TRAVESSA - SEBASTIÃO DE SOUZA CANAVARROS BAIRRO: SÃO MATEUS LOT. CAPÃO GRANDE CEP: 78.110-000 VÁRZEA GRANDE - MT	PROJETO: SPDA OBRA: CONSTRUÇÃO DE CRECHE NO LOTEAMENTO CAPÃO GRANDE EM VÁRZEA GRANDE- MT	DATA: DEZEMBRO/2023 UNIDADE: METRO	AUTOR DO PROJETO: WELLINGTHON DE OLIVEIRA ROCHA ENGENHEIRO ELETRICISTA CREA-MT 56589	FOLHA Nº: 02/02